# Hoja de Refacciones

# WC AUSTRAL P

W. C. Taza y Tanque Elongado Compacto, Trampa Expuesta, 3,8 lpd, Color Blanco.

*Toilet and Tank Compact Elongated Trap Exposed, 1,0 gpf White Color.*

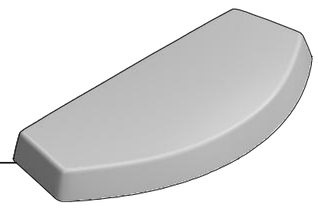

Sx-Rf-1159
Tapa para Tanque
Tank Cover

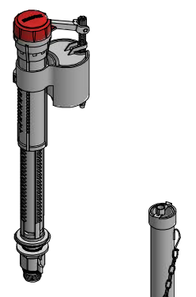

Sx-Rf-846
Filtro para Válvula de Admisión para WC
WC Intake Valve Filter

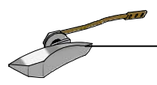

Sx-Sf-884
Palanca de Descarga
Discharge Lever

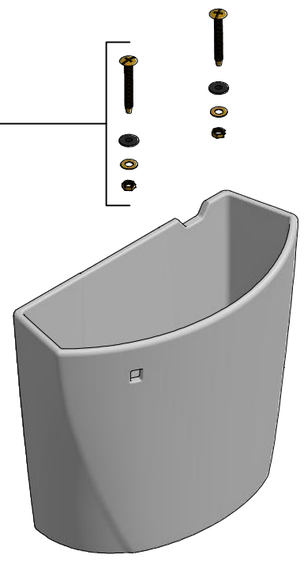

Sx-Sf-704
Kit de Tornillos para Sujeción de Tanque
Tank Setting Kit

Sx-Rf-840
Empaque Esponjoso para WC 2"
WC Spongy Gasket 2"

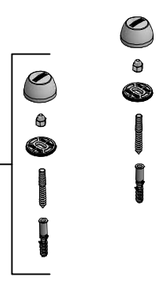

Sx-Sf-691
Kit para Anclaje WC
WC Fastening Kit

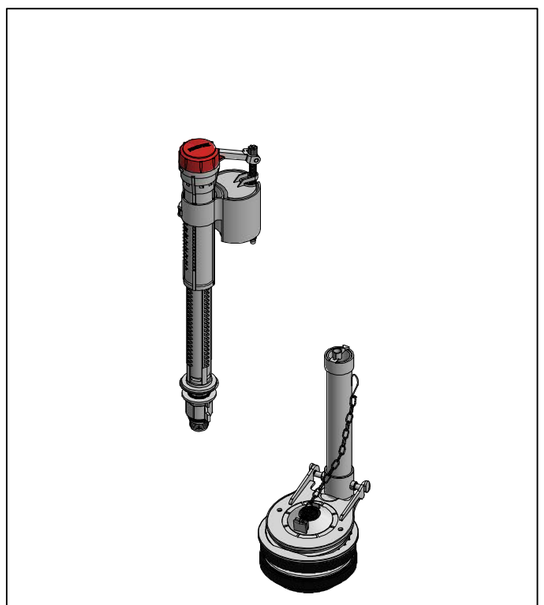

Sx-Sf-883
Kit Válvula para Tanque
Valve Kit with Calibrated Tank



**Asesoría y Servicio Técnico:**
***Consultancy and Technical Service:***
**(52) 55 53 33 94 31**
***servicio.tecnico@helvex.com.mx***

**Refacciones Originales:**
***Original Spare Parts:***
***www.refaccioneshelvex.com.mx***
***refacciones@helvex.com.mx***
**(52) 55 53 33 94 00**
**(52) 55 53 33 94 21**
**Ext. 5913, 5068 y 4815**

Cerámicos / *Ceramic*

Visite nuestras páginas **www.helvex.com.mx** para México y **www.helvex.com** para el mercado Internacional / *Visit our pages **www.helvex.com.mx** for Mexico and **www.helvex.com** for the International market*

NA