Hoja de Refacciones

TZF NAO PARED

Inodoro para Fluxometro, Elongado a Pared, Trampa Oculta, 6 l, Ecológico 3.5 / 4.8 l

Wall Mounted Elongated Toilet for Flushometer, Concealed Trap, 6 l, Ecological 3.5 / 4.8 l

Kit de refacciones para mantenimiento preventivo. */ Kit of parts for preventive maintenance.*

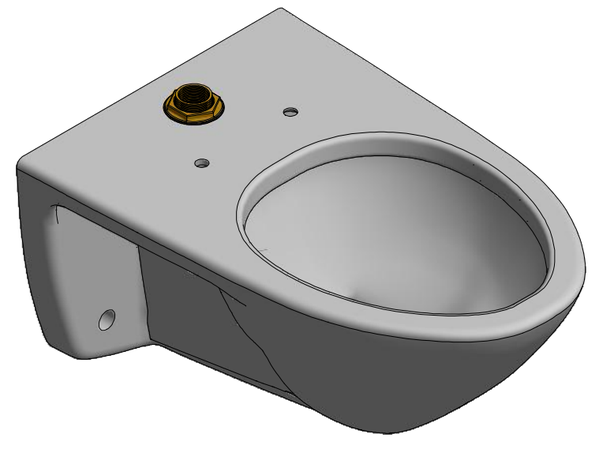

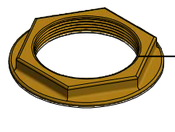

Sx-Rf-740
Tuerca Plana para Spud 38 mm
Flat Nut for Spud 38 mm

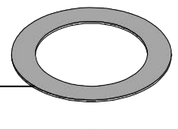

Sx-Rf-738
Rondana para Inodoro
Washer for Toilet

Sf-Rf-739
Empaque Spud 38 mm
Spud Seal 38 mm

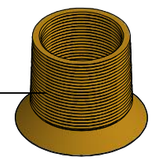

Sx-Rf-737
Esparrago para Spud de 38 mm
Stud for Spud 38 mm

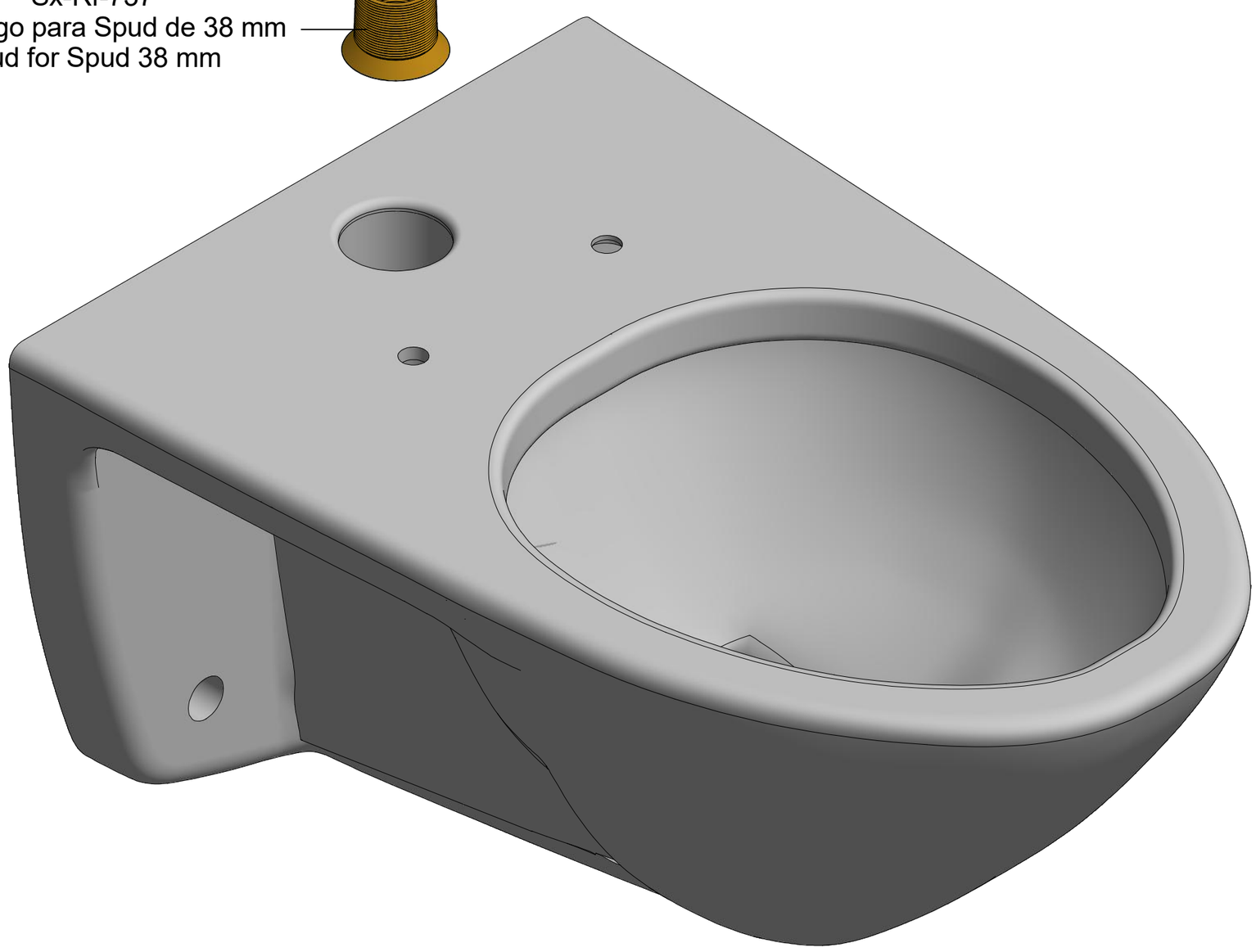

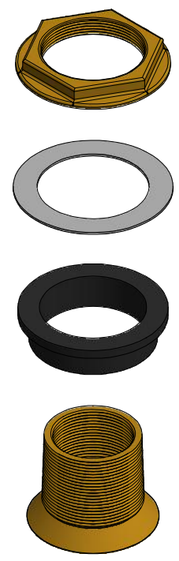

Sx-Sf-648
Spud para Taza Flux de 38 mm
38 mm Flux Toilet Spud

Asesoría y Servicio Técnico:
Consultancy and Technical Service:
(52) 55 53 33 94 31
servicio.tecnico@helvex.com.mx

Refacciones Originales:
Original Spare Parts:
www.refaccioneshelvex.com.mx
refacciones@helvex.com.mx
(52) 55 53 33 94 00
(52) 55 53 33 94 21
Ext. 5913, 5068 y 4815

Cerámicos */ Ceramic*

Visite nuestras páginas **www.helvex.com.mx** para México y **www.helvex.com** para el mercado Internacional / *Visit our pages **www.helvex.com.mx** for Mexico and **www.helvex.com** for the International market*

NA