HELVEX M.R.
garantía de calidad

Bamboo®

E-923

Monomando Alto para Lavabo con Desagüe de Push
High Single Control for Basin with Drain Push

Kit de Refacciones para Mantenimiento Preventivo. */ Kit of Parts for Preventive Maintenance.*

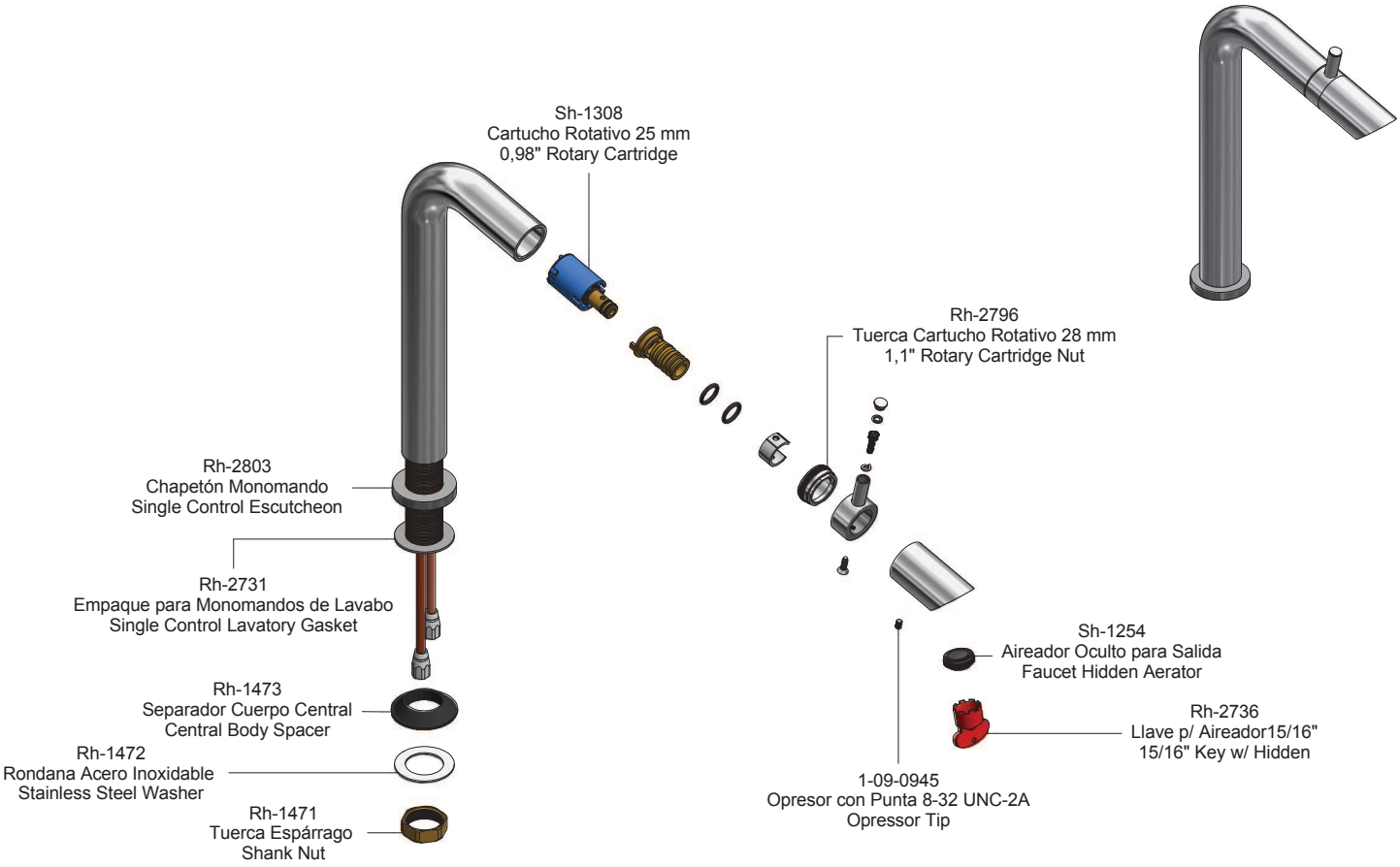

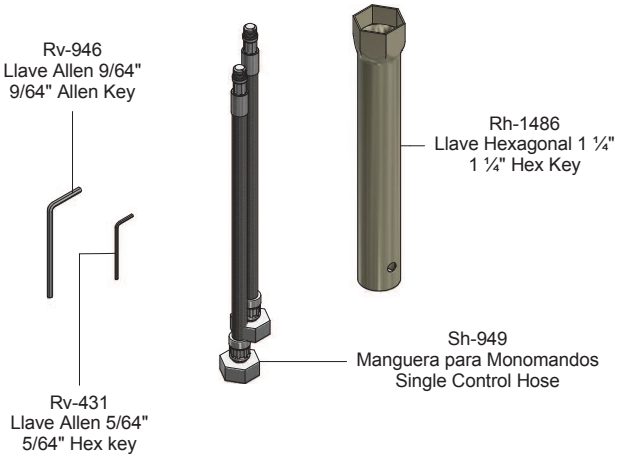

Asesoría y Servicio Técnico: *Consultancy and Technical Service:* 01800 909 2020 01(55)53339431 *servicio.tecnico@helvex.com.mx*

Refacciones Originales: *Original Parts:* *refacciones@helvex.com.mx* 01 800 890 0594 01 (55) 53 33 94 00 53 33 94 21 Ext. 5068, 5815 y 5913

Monomandos para Lavabo / *Labatory Single-Lever*

Nota: Para adquirir las refacciones, visite nuestra página de internet www.helvex.com.mx
Note: To purchase the parts online visit our website www.helvex.com.mx

NC

Sub-ensambles / *Sub-assemblies*

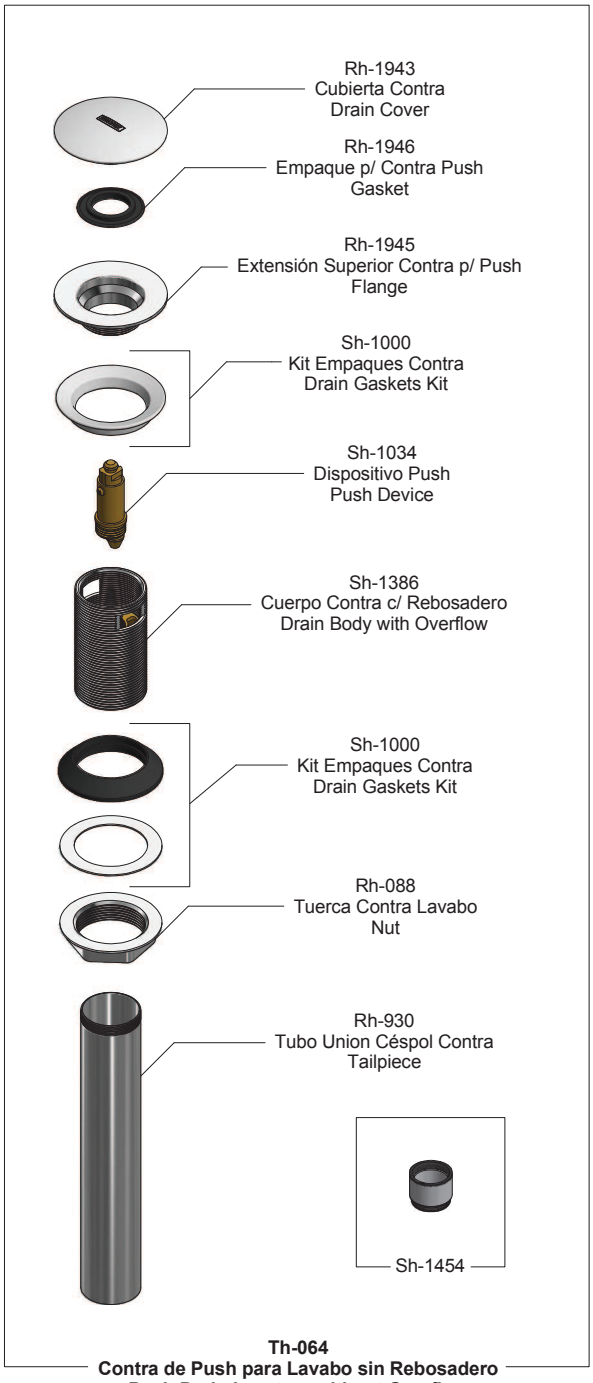

Th-064
Contra de Push para Lavabo sin Rebosadero
Push Drain Lavatory without Overflow

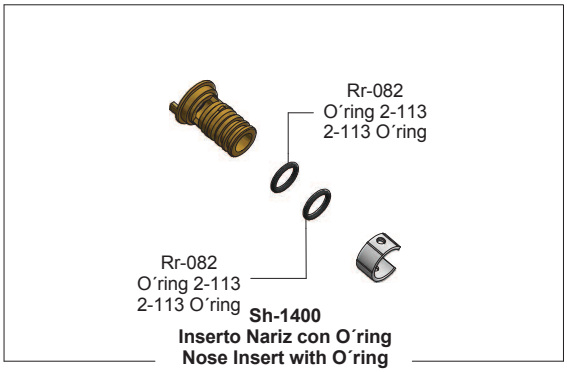

Sh-1400
Inserto Nariz con O´ring
Nose Insert with O´ring

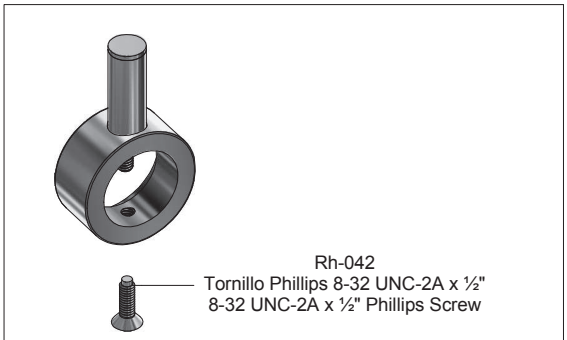

Sh-1398
Maneral para Monomando de Lavabo
Handle for Single Lever Basin

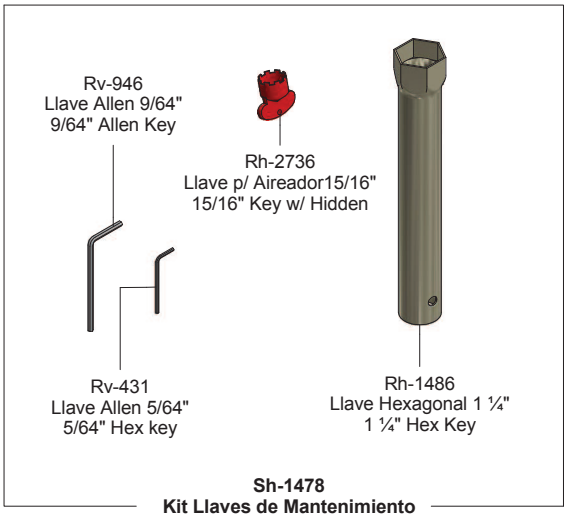

Sh-1478
Kit Llaves de Mantenimiento
Maintenance Keys Kit

Asesoría y Servicio Técnico: *Consultancy and Technical Service:* 01800 909 2020 01(55)53339431 servicio.tecnico@helvex.com.mx

Refacciones Originales: *Original Parts:* refacciones@helvex.com.mx 01 800 890 0594 01 (55) 53 33 94 00 53 33 94 21 Ext. 5068, 5815 y 5913

Nota: Para adquirir las refacciones, visite nuestra página de internet www.helvex.com.mx
Note: To purchase the parts online visit our website www.helvex.com.mx

NC