Hoja de Refacciones

Nuva® 9124

Portatoallero Múltiple

Multiple Towel Holder

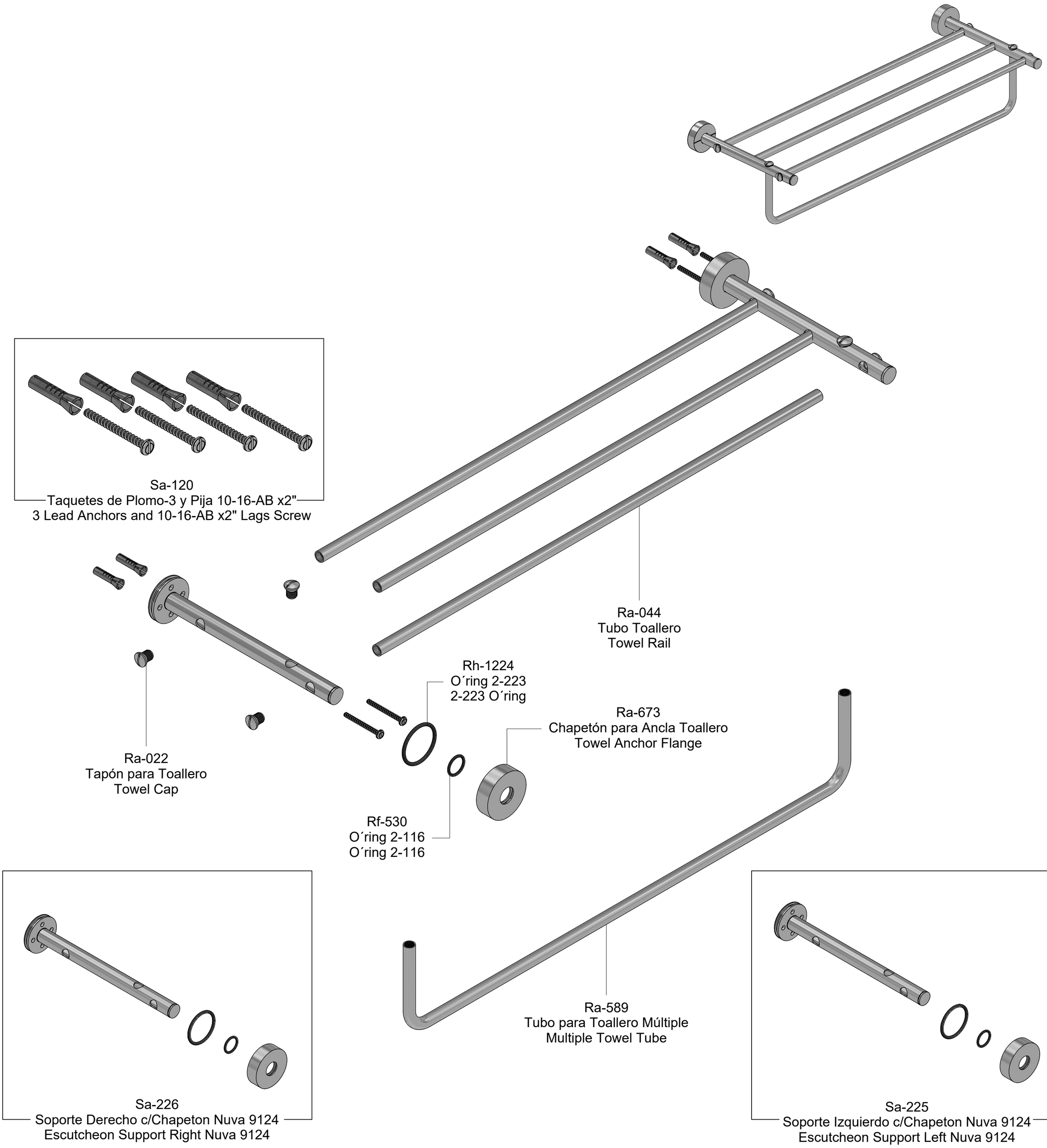

Asesoría y Servicio Técnico:
Consultancy and Technical Service:
(52) 55 53 33 94 31
servicio.tecnico@helvex.com.mx

Refacciones Originales:
Original Spare Parts:
www.refaccioneshelvex.com.mx
refacciones@helvex.com.mx
(52) 55 53 33 94 00
(52) 55 53 33 94 21
Ext. 5913, 5068 y 4815

Accesorios / *Accessories*

Visite nuestras páginas **www.helvex.com.mx** para México y **www.helvex.com** para el mercado Internacional / *Visit our pages **www.helvex.com.mx** for Mexico and **www.helvex.com** for the International market*

ND