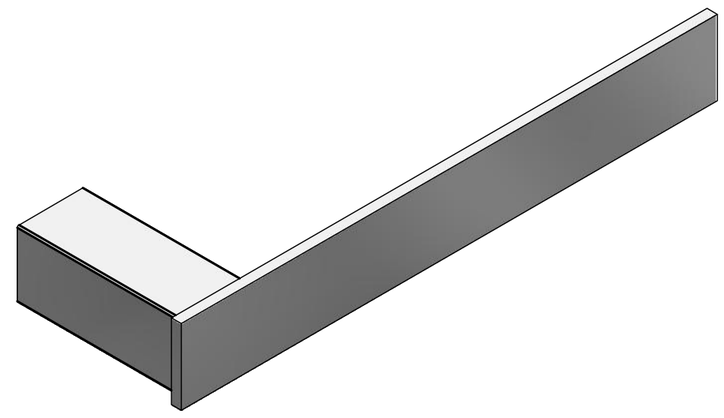

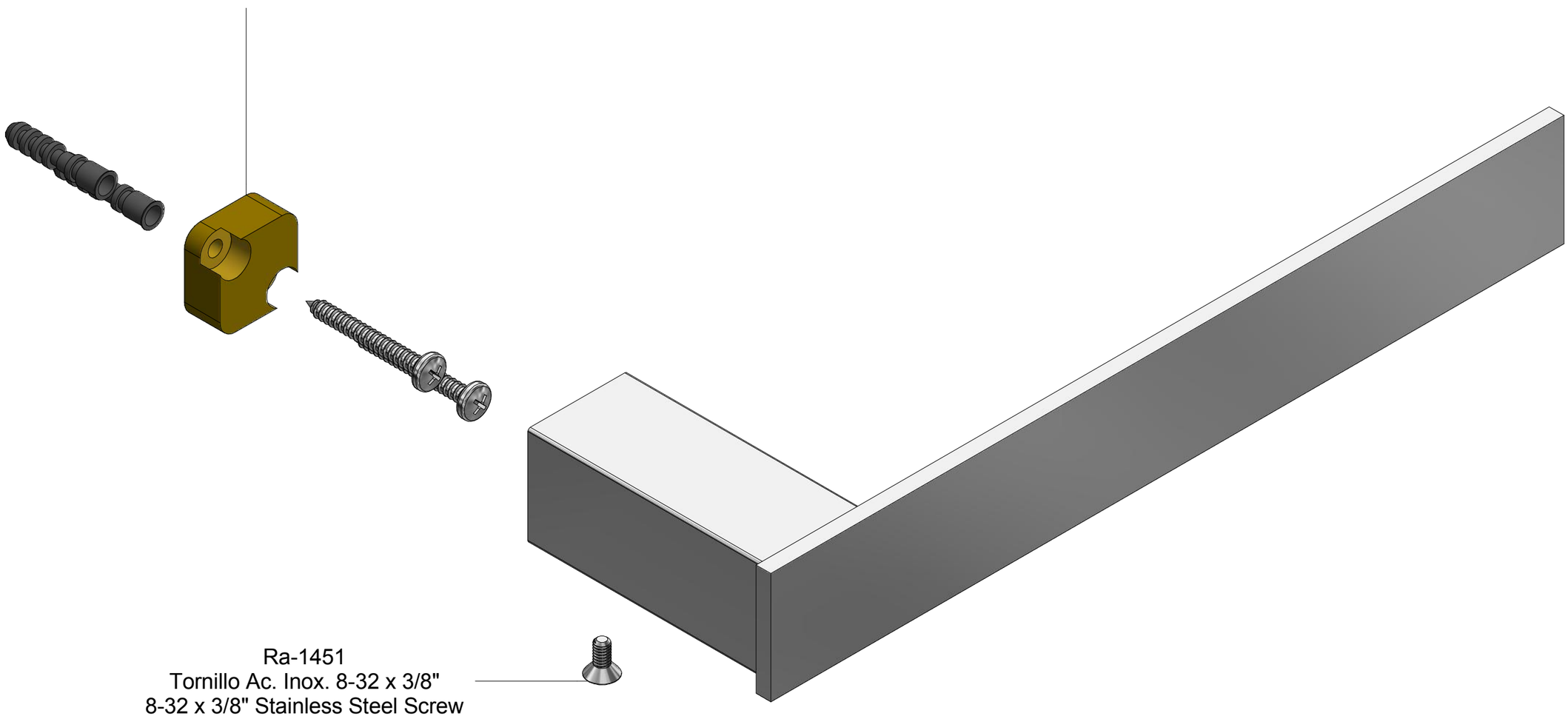

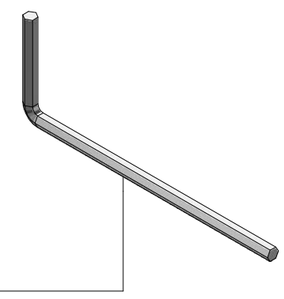

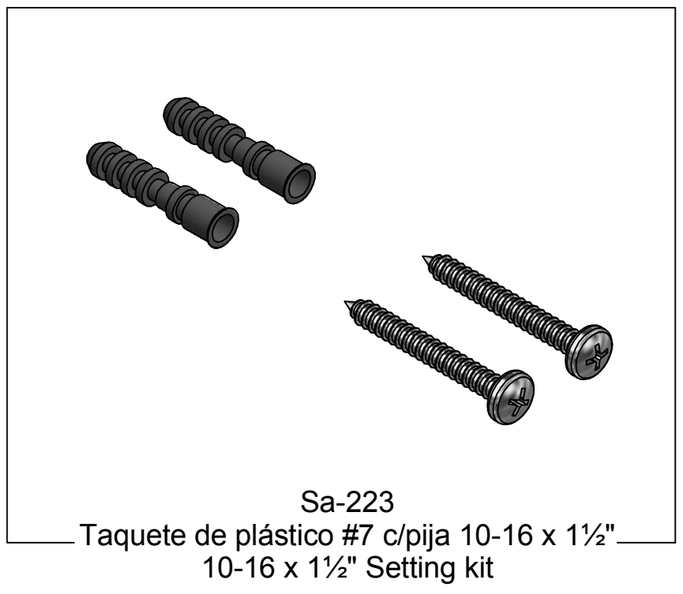

Asesoría y Servicio Técnico: 01800 909 2020
Consultancy and Technical Service: 01(55)53339431
servicio.tecnico@helvex.com.mx

Refacciones Originales: 01 800 890 0594
Original Parts: 01 (55) 53 33 94 00
53 33 94 21
refacciones@helvex.com.mx Ext. 5068, 5815 y 5913

Accesorios / *Accessories*

Nota: Para adquirir las refacciones, visite nuestra página de internet www.helvex.com.mx
Note: To purchase the parts online visit our website www.helvex.com.mx

NA